工作台尺寸	600X400
交換工作台數	2
最大工件負載	200 KgX2
交換方法	180°迴旋
工作台盤面形式	18H8X100
上下行程	55 mm
交換工作台平面度	0.02/500
交換工作台與副工作台平行度	0.02/500
同一交換工作台重覆定位精度	0.01
兩個交換工作台交換定位精度差	0.02
交換工作台夾持力	3760 Kg
油壓投入壓力	60 kg/cm^2

確認用圖	
客戶確認用章	
核准	審核

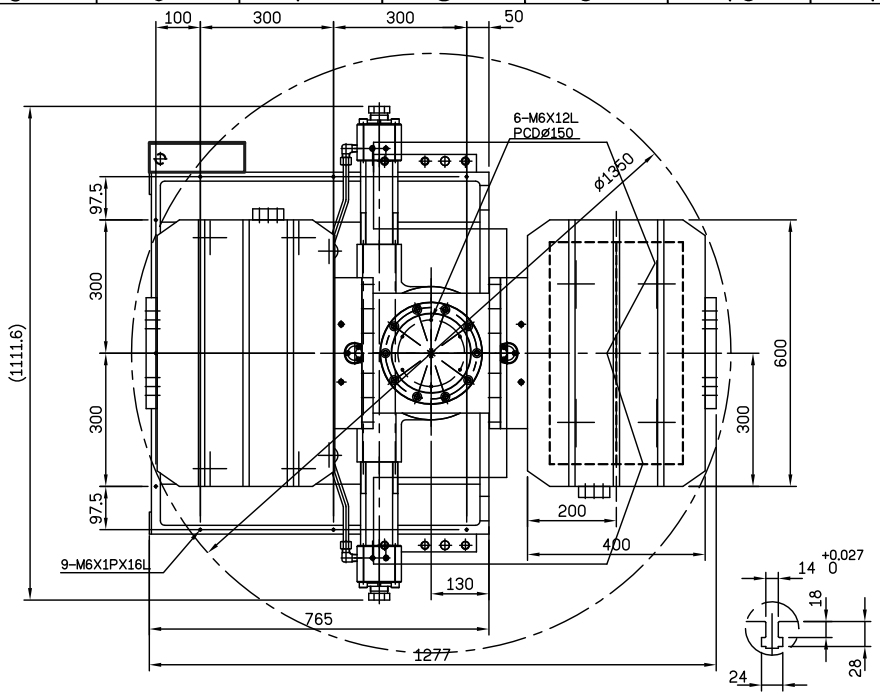

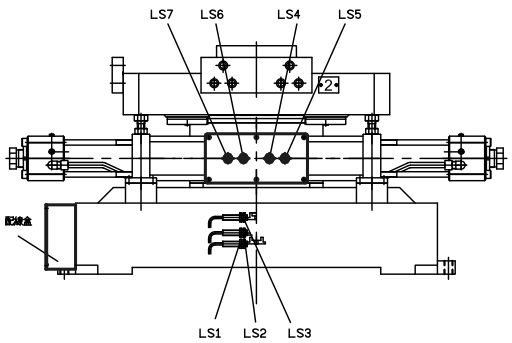

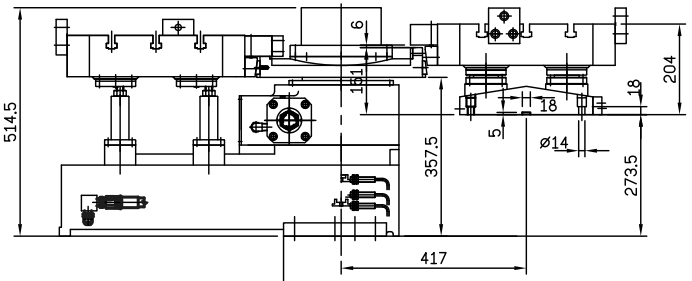

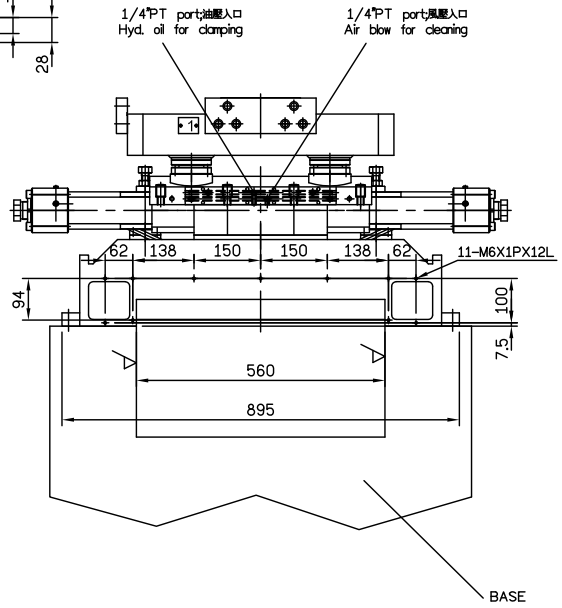

LS1: APC在下位置
LS2: APC在中間位置
LS3: APC在上位置
LS4: APC在正轉定位位置
LS5: APC在正轉減速位置
LS6: APC在反轉定位位置
LS7: APC在反轉減速位置

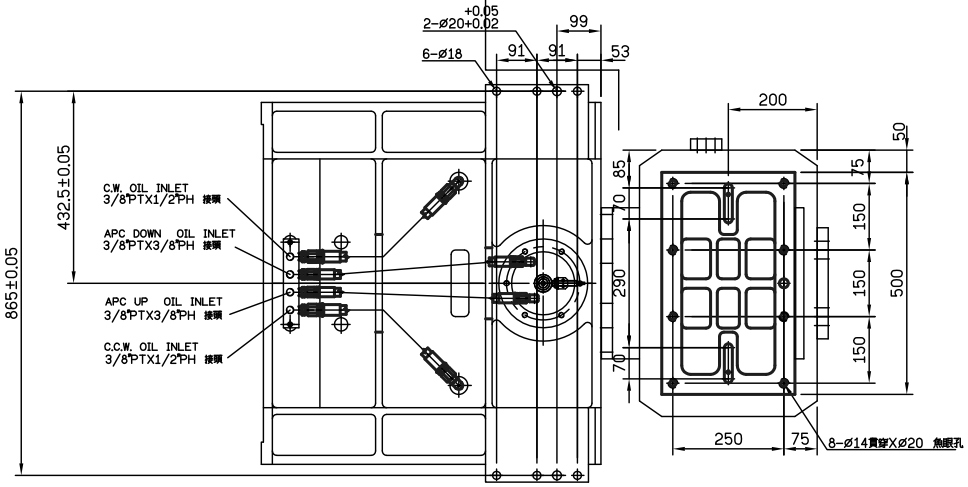

detron	比例 SCALE 1=9	機型 MODEL CVR600	材質 MATERIAL	名稱 TITLE 外型尺寸圖	圖號 DRAWING NO. CVR600-AA
角法 SKIAGRAPHY	用量 UNIT	備註 REMARKS	校 審	審 圖	繪 圖
					SHEET OF A2