最大工件負載 Max Loading Capacity	立式 Vertical 75Kg
	臥式 Horizontal
許容工件慣量 Allowable Loading Inertia	8.4 Kg.cm.s^2
分割精度 Indexing accuracy	20"
重覆精度 Repeatability	6"
最小設定單位 Resolution	0.001°
許容切削扭矩 Cutting torque	26 kg-m
最高迴轉數 Max table speed	44.4 rpm
伺服馬達型式: Servo motor: A4I HF53/54/103/104/154,HC-H102 SGMGH08/09,1FK7060 , QSY116C , FKM42	
減數比 Transmission ratio	1:90
剎車鎖緊力 Clamping torque	40 kg-m
氣壓剎車源 Pne pressure	5 kg/cm^2

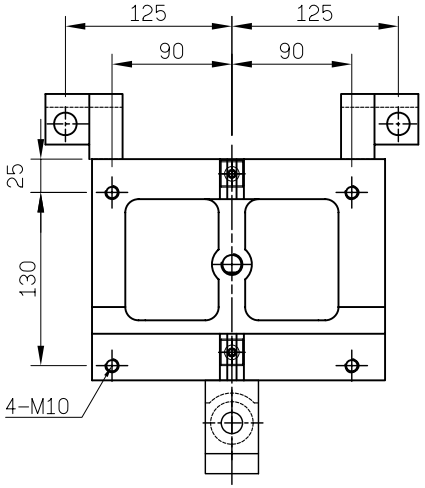

底視圖

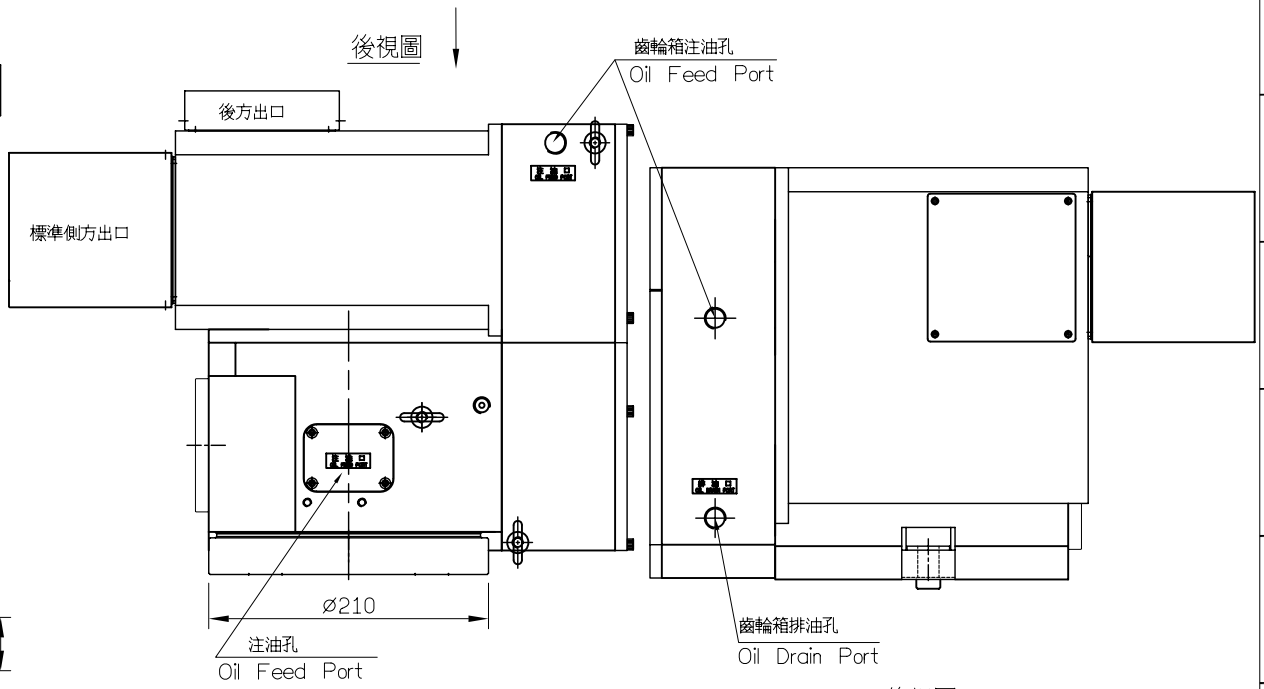

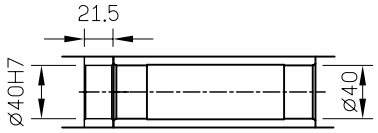

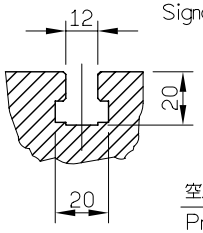

T型溝詳圖

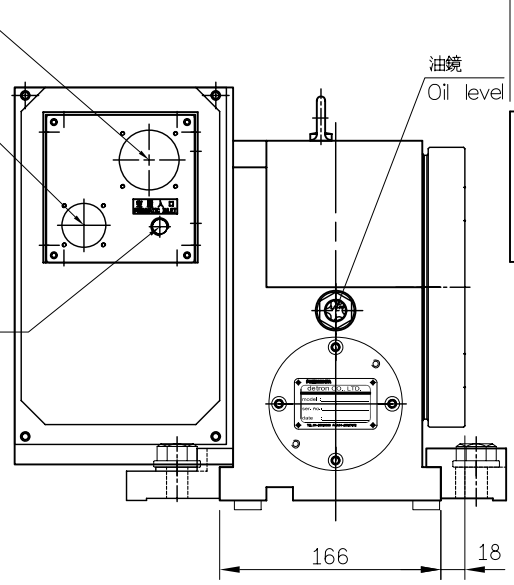

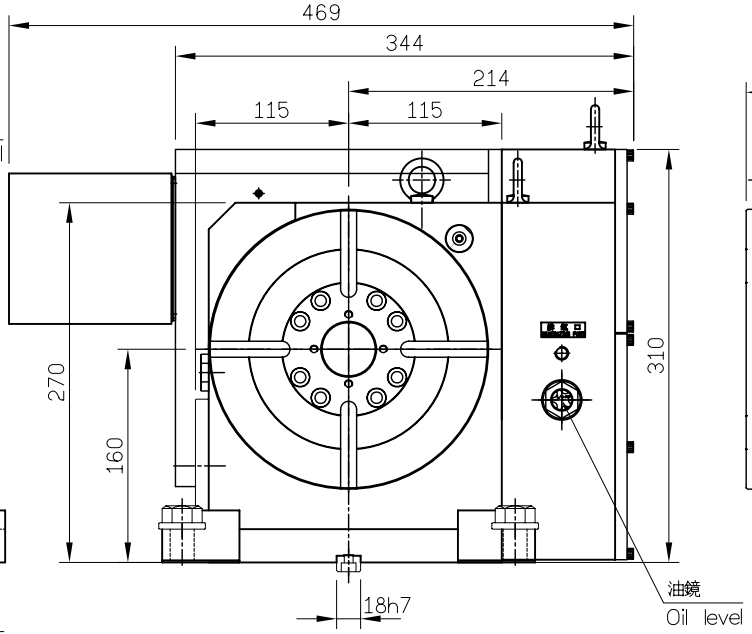

後視圖

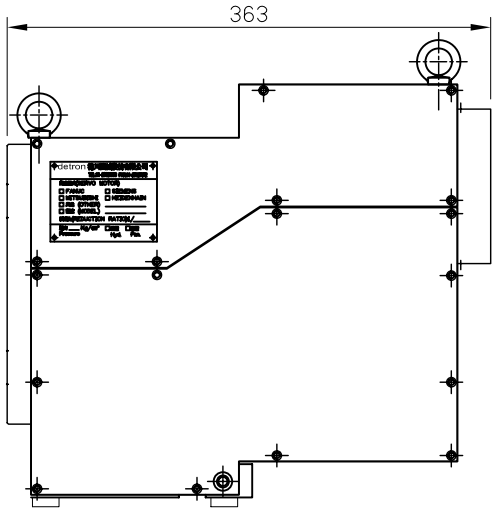

確認用圖	
客戶確認用章	
核準	審核

ITEM	DATE	ITEM DESCRIPTION
5	21'06'11	所有馬達共用鍵軸(245mm)
4	23'05'11	修改鍵軸長度175->180
3	15'03'11	壓板變更,增加後方出口
2	25'02'11	齒輪箱注油孔變更

detron	比例 SCALE	機型 MODEL	材質 MATERIAL	名稱 TITLE	圖號 DRAWING NO.
	1=3	GV210SB		外型尺寸圖	GV210SB-A05
角法 SKIAGRAPHY	用量 UNIT	備註 REMARKS	校準	審圖	繪圖
		盤面ø210			SHEET OF A2