工作台尺寸	400X400
最大工件負載	400kg(平均負荷)
中心孔	ø50H7
最小設定單位	1°
伺服馬達型式	[FANUC] α8i
齒數比	1:144
分度盤最大轉數	16.6r.p.m/min
剎車鎖緊力	5600Kg
油壓源壓力	50kg/cm^2
分割精度	±5"
重覆精度	±2"
上枱面旋轉起伏	0.02mm
上下平面平行度	0.02mm
上枱面平面度	0.02mm

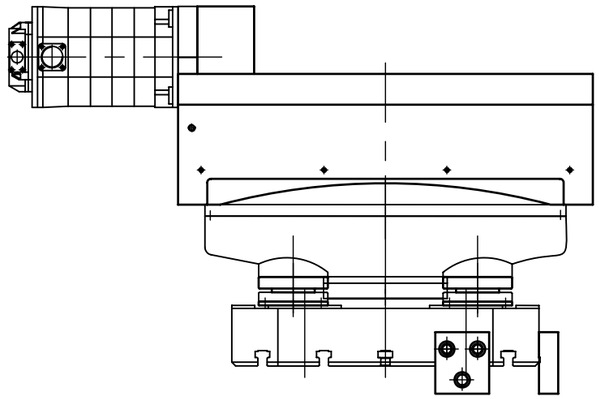

確認用圖	
客戶確認用章	
核准	審核

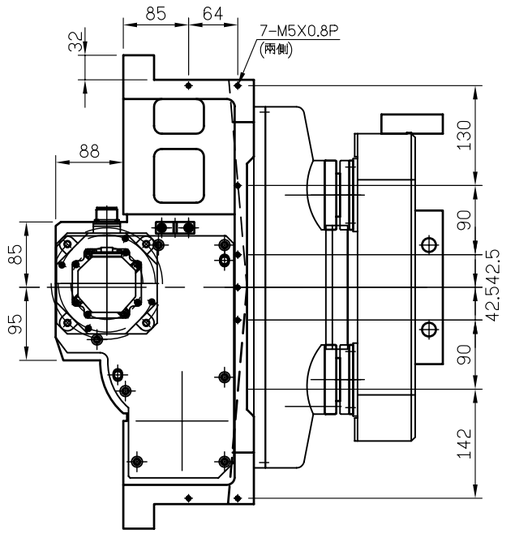

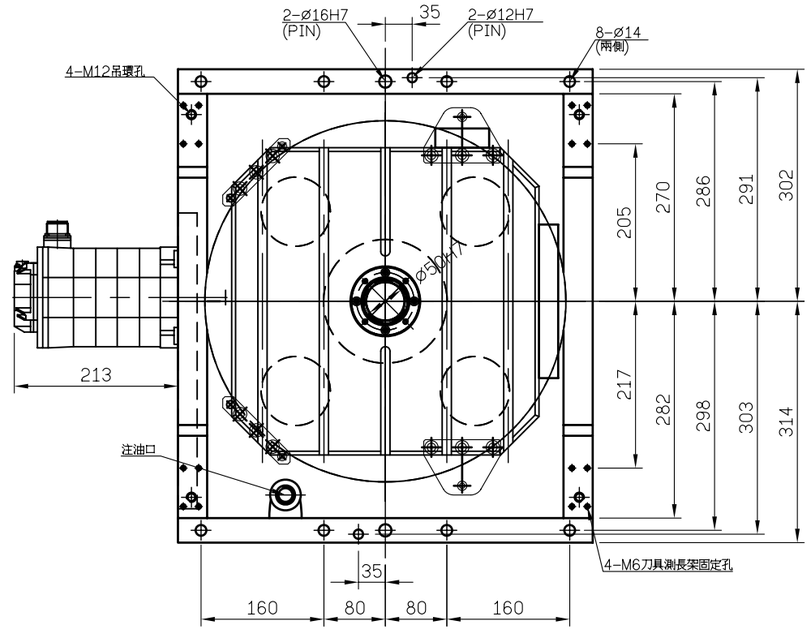

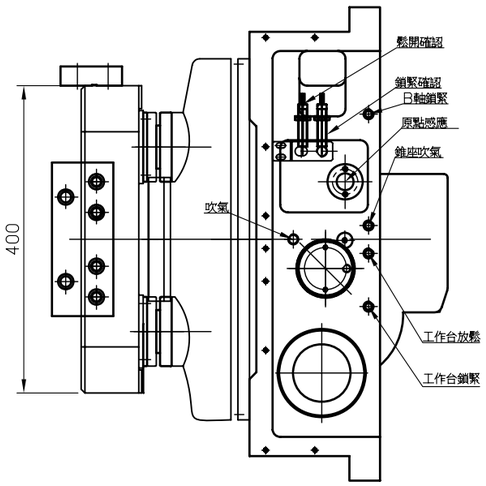

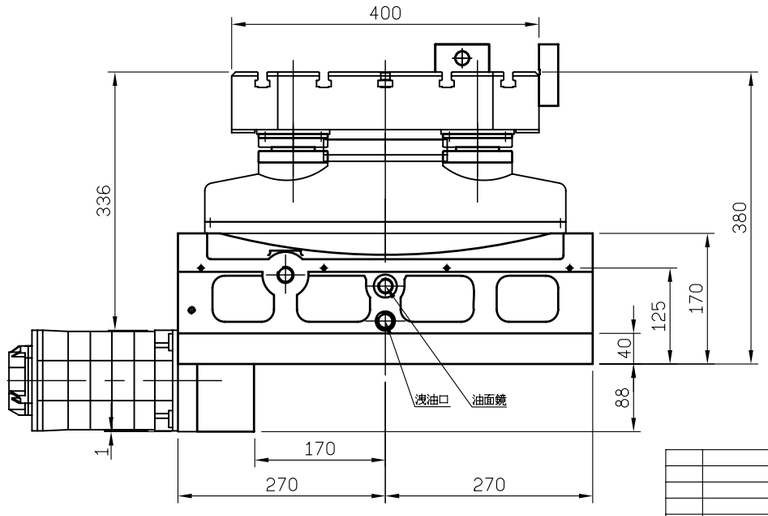

				比例 SCALE	機型 MODEL	材質 MATERIAL	名稱 TITLE		圖號 DRAWING NO.
				1=6	HH400T2		HH400T2外型圖		
			角法 SKIAGRAPHY	用量 UNIT	備註 REMARKS	核准	審圖	繪圖	
△	00'00'00	XXXXX							SHEET OF A2
ITEM	DATE	ITEM DESCRIPTION							