加工一般公差		孔與孔中心距公差		表面粗度 4Ra=S	
<6	±0.1	<M12	±0.3	一般表示	Ra
>6	±0.2	>M12	±0.5		32-125
>30	±0.3	鑽孔 ， 無限孔公差			8.0-25
>120	±0.5		+0.25		2.0-6.3
>315	±0.8		-0.25		0.25-1.6
>1000	±1.2	角度公差	±0.5°		0.07-0.2

顏色	
盤面直徑	ø470mm
總高度	240mm
中心孔尺寸	ø41
固定割出數等分	客製要求
旋轉台迴轉扭力	90 kg-m
容許載重	700 kg
容許瞬間慣性	180 kg-m²
挾持力	3970 kg
油壓壓力	30 bar
分割精度	±5″
重覆精度	4″
上枱面旋轉起伏	0.02mm
上下平面平行度	0.03mm
上枱面平面度	0.03mm
扭轉方向	CW&CCW
重量 淨重	250 kg

	A
2 分度	930
3 分度	710
4 分度	600
6 分度	600
8 分度	600
12 分度	600
24 分度	600

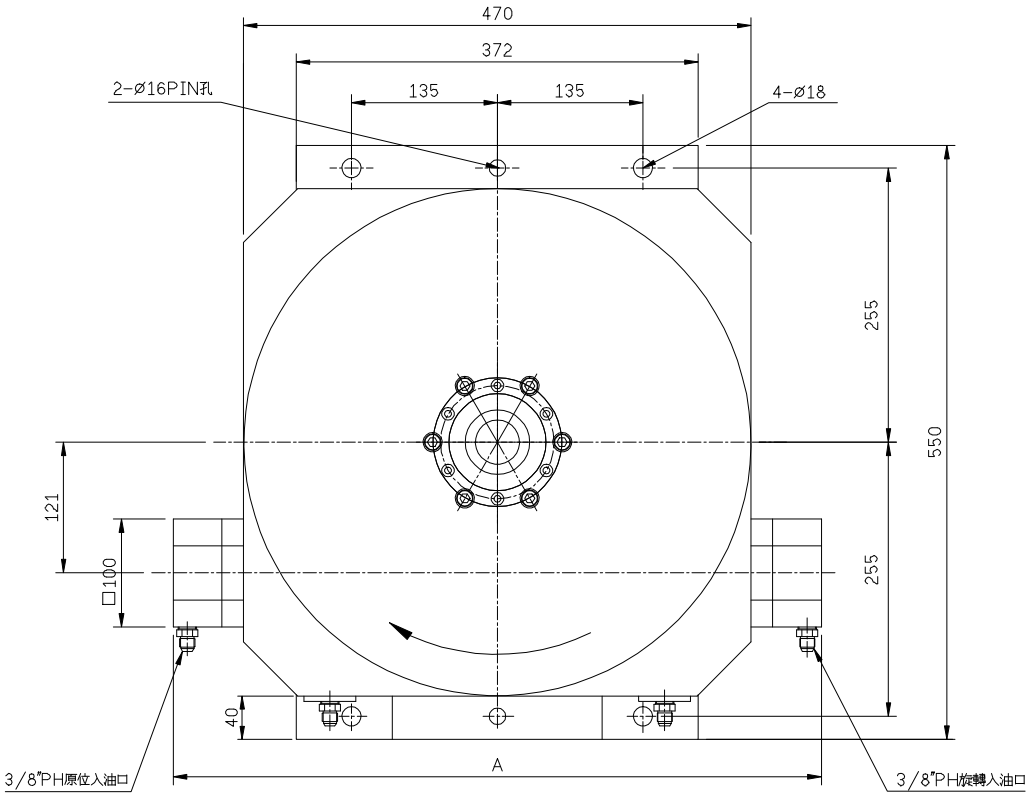

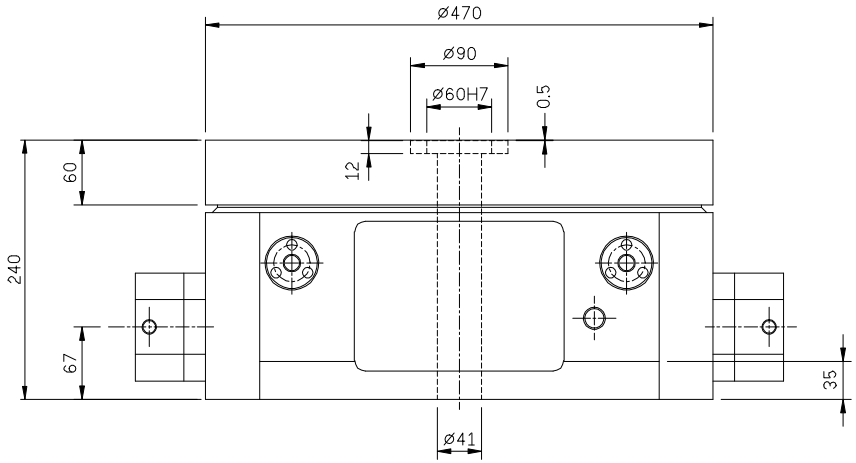

			detron	比例 SCALE	機型 MODEL	材質 MATERIAL	名 稱 TITLE		圖 號 DRAWING NO.
				1=5	RH470H		RH470H外型圖		
			角法 SKIAGRAPHY	用量 UNIT	備註 REMARKS	核 準	審 圖	繪 圖	
△	00'00'00	XXXXX		1/台	退火				SHEET 1 OF 1 A3
ITEM	DATE	ITEM DESCRIPTION							