加工一般公差		孔與孔中心距公差		表面粗度 4Ra=S	
<6	±0.1	<M12	±0.3	一般表示	Ra
>6	±0.2	>M12	±0.5		32-125
>30	±0.3	鉸孔，無眼孔公差			8.0-25
>120	±0.5		+0.25		2.0-6.3
>315	±0.8		-0.25		0.25-1.6
>1000	±1.2	角度公差	±0.5°		0.07-0.2

Work table diameter		ø500
Height of table	Vertical	553mm
	Horizontal	250mm
Center bore diameter		ø41mm
Division Number		Customize
Rotation torque		90 kg-m
Allowable Loading capacity	Vertical	250 kg
	Horizontal	500 kg
Allowable inertia		180 kg-m
Max. clamping torque		4000 kg
Drive pressure		35 bar
Division accuracy		±5"
Repeatability		4"
Runout of surface		0.02mm
Parallelism between top & under table		0.03mm
Flatness of surface		0.03mm
Rotation		CW&CCW
Weight		300 kg

	A
2 Division	930
3 Division	710
4 Division	600
6 Division	600
8 Division	600
12 Division	600
24 Division	600

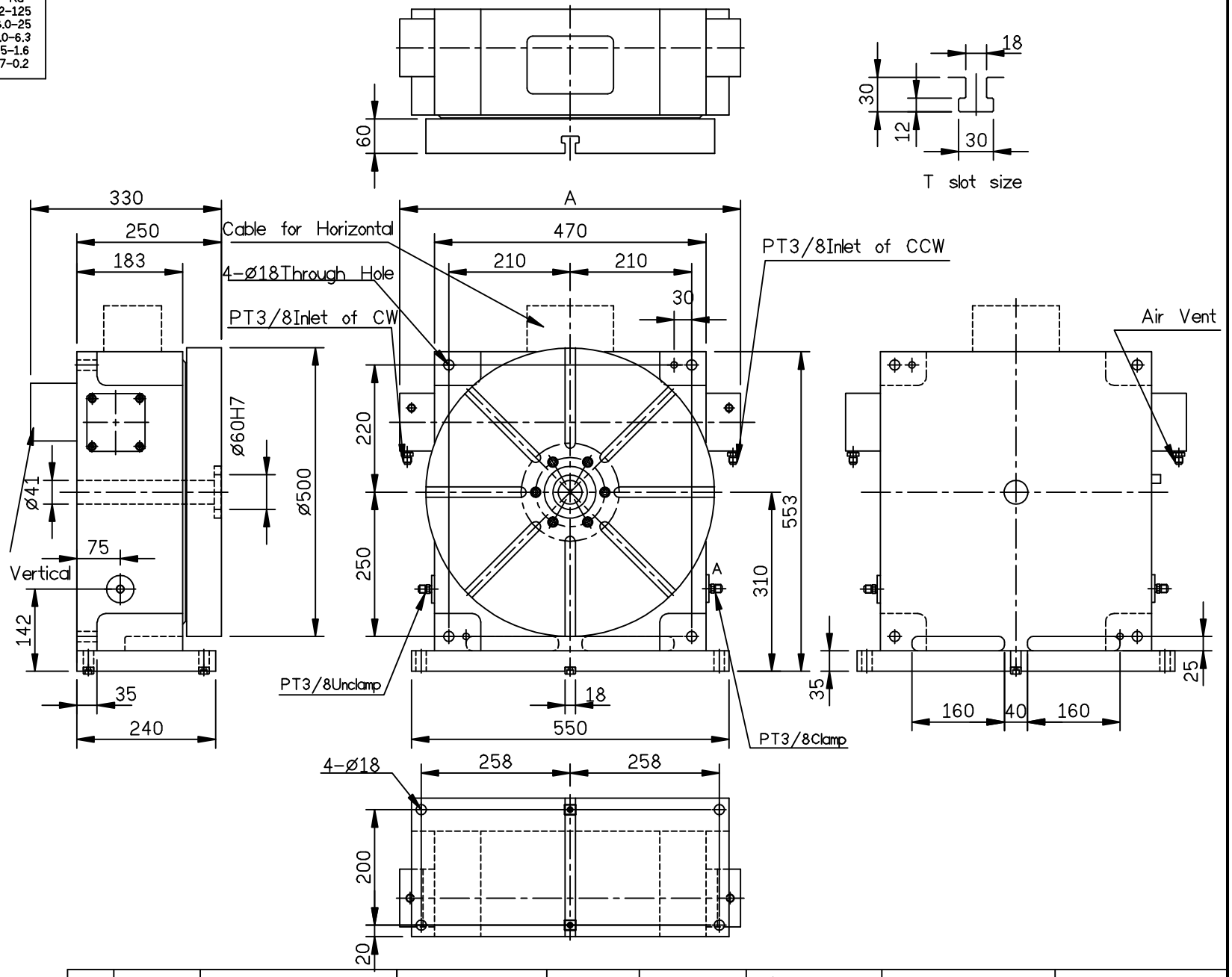

確認用圖

客戶確認用章

			detron	比例 SCALE	機型 MODEL	材質 MATERIAL	名 稱 TITLE		圖 號 DRAWING NO.
				1=10	RX500H		RX500H外型圖		
			角法 SKIAGRAPHY	用量 UNIT	備註 REMARKS	校 準	審 圖	繪 圖	
⚠	00'00'00	XXXXX		1/台					SHEET 1 OF 1 A4
ITEM	DATE	ITEM DESCRIPTION							