加工一般公差		孔與孔中心距公差		表面粗度 4Ra=S
<6	±0.05	<M12	±0.1	一般表示 Ra
>6	±0.07	>M12	±0.2	32~125
>20	±0.1	鑽孔，無鑽孔公差		8.0~25
>120	±0.2		+0.1	2.0~6.3
>315	±0.3		-0.1	0.25~1.6
>1000	±0.5	角度公差	±0.5°	0.07~0.2

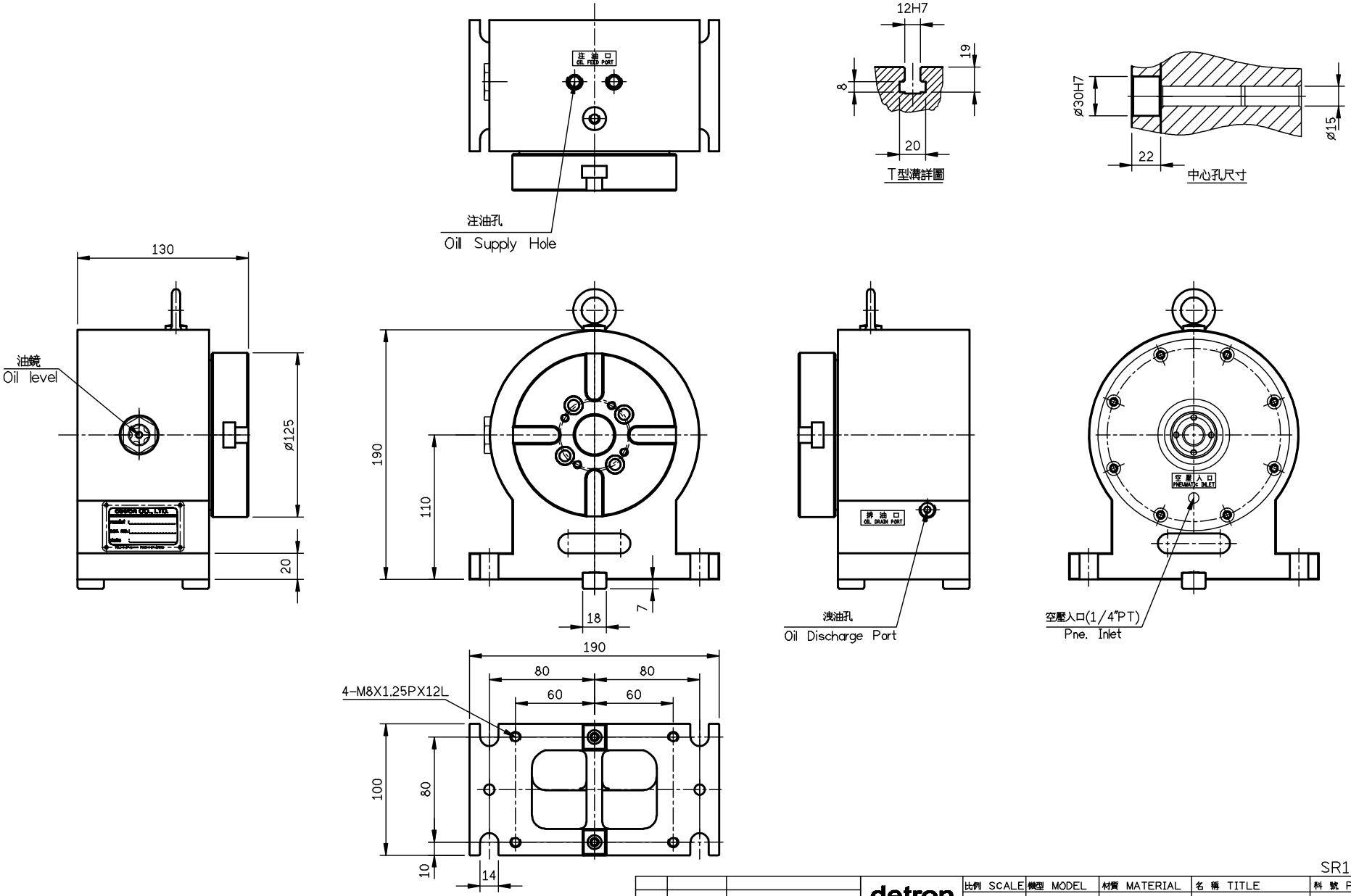

SR125P-A01

			detron	比例 SCALE	機型 MODEL	材質 MATERIAL	名稱 TITLE	料號 PART NO.
				1=3	SR125P		外型圖	
			角法 SKIAGRAPHY	用量 UNIT	備註 REMARKS	核准	審圖 繪圖	版次
A	00'00'00	XXXXX		1/台				SHEET 1 OF 1 A3
ITEM	DATE	ITEM DESCRIPTION						