加工一般公差		孔與孔中心距公差		表面粗度 4Rα=S
<6	±0.05	<M12	±0.1	一般表示 Ra
>6	±0.07	>M12	±0.2	32-125
>20	±0.1	銷孔，無銷孔公差		8.0-25
>120	±0.2		+0.1	2.0-6.3
>315	±0.3		-0.1	0.25-1.6
>1000	±0.5	角度公差	±0.5'	0.07-0.2

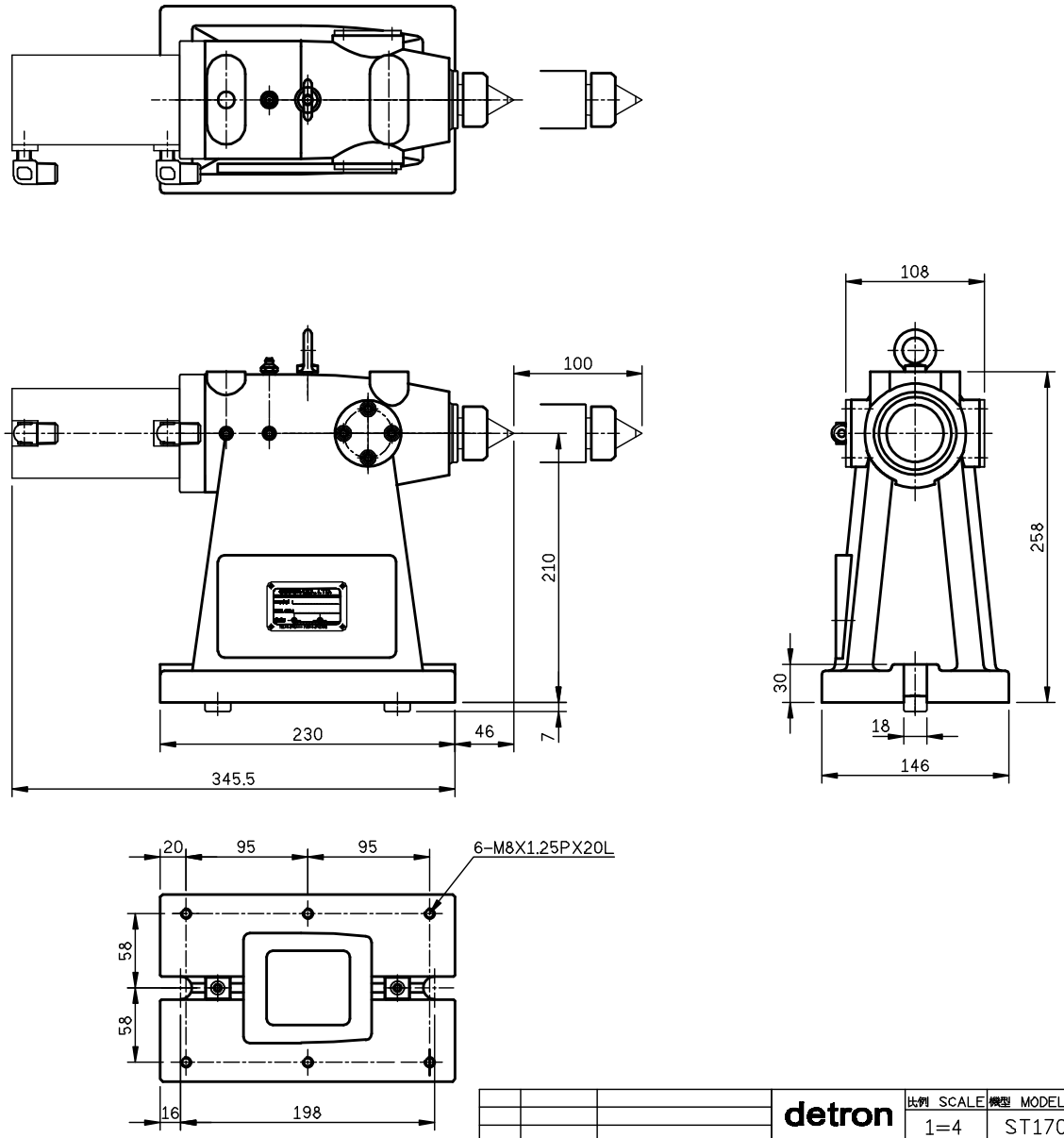

ST320TH-100-A01

			detron	比例 SCALE 1=4	模型 MODEL ST170	材質 MATERIAL	名稱 TITLE 外型圖	料號 PART NO.
				角法 SKIAGRAPHY	用量 UNIT	備註 REMARKS	核准 / 審圖 / 繪圖	
⚠	00'00'00	XXXXX			1/台			SHEET 1 OF 1 A3
ITEM	DATE	ITEM DESCRIPTION						

單號