加工一般公差		孔與孔中心距公差		表面粗度 4Rα=S	
<6	±0.05	<M12	±0.1	一般表示	Ra
>6	±0.07	>M12	±0.2		32-125
>20	±0.1	鑽孔，無鑽孔公差			8.0-25
>120	±0.2		+0.1		2.0-6.3
>315	±0.3		-0.1		0.25-1.6
>1000	±0.5	角度公差	±0.5°		0.07-0.2

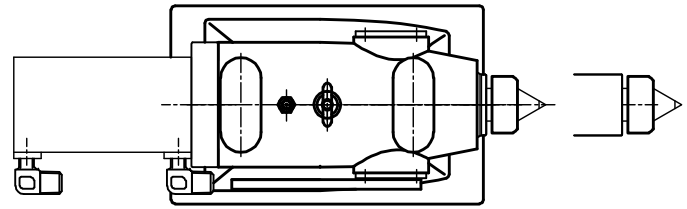

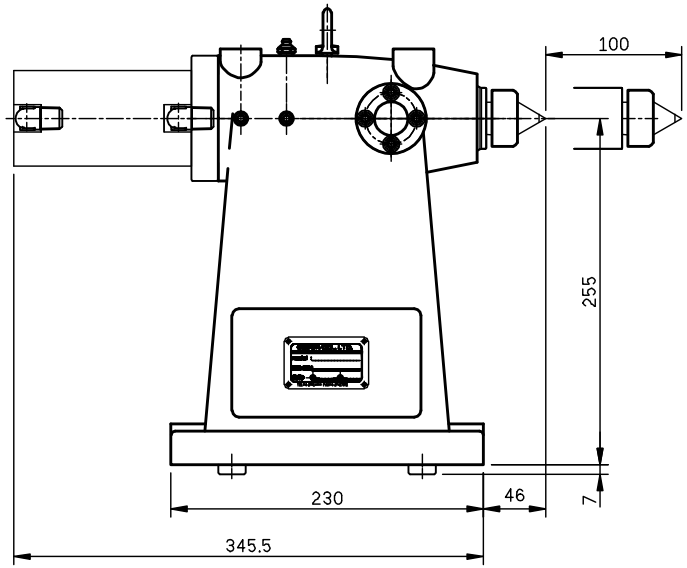

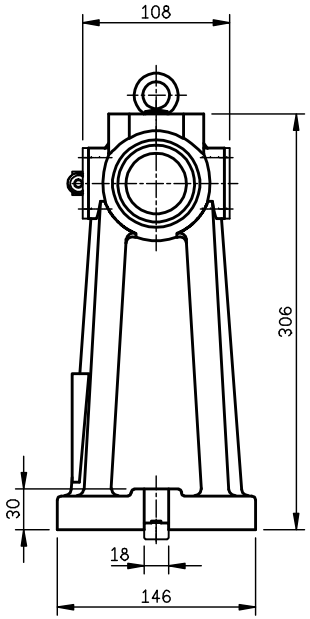

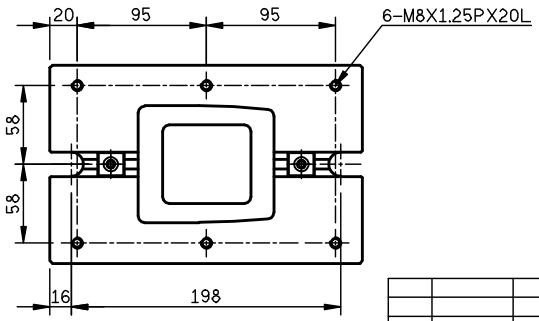

ST400TH-100-A01

ITEM	DATE	ITEM DESCRIPTION
	00'00'00	XXXXX

detron	比例 SCALE	模型 MODEL	材質 MATERIAL	名稱 TITLE	料號 PART NO.
	1=4	ST170		外型圖	
角法 SKIAGRAPHY	用量 UNIT	備註 REMARKS	核準	審圖 / 繪圖	
	1/台				SHEET 1 OF 1 A3

單號